DP-500

SAMICK DIGITAL PIANO

INSTRUKCJA PL

samick

PRZECZYTAJ UWAŻNIE PONIŻSZĄ INSTRUKCJĘ OBSŁUGI. WŁAŚCIWIE UŻYTKOWANIE INSTRUMENTU ZAPEWNIA BEZPIECZEŃSTWO ORAZ PEŁNĄ SATYSFAKCJĘ Z UŻYTKOWANIA.

⚠ ZASILACZ

- Ten produkt musi być użytkowany z konkretnym zasilaczem o parametrach 15V 1.5A.

⚠ OSTRZEŻENIA

Zawsze postępuj zgodnie z poniższą instrukcją obsługi. Nieprawidłowe korzystanie może stanowić zagrożenie dla zdrowia oraz życia użytkownika, dlatego ważne jest, aby dokładnie przestudiować poniższą instrukcję.

1) Nie używaj urządzenia w pomieszczeniach, gdzie istnieje ryzyko pożaru lub porażenia elektrycznego..
2) Upewnij się, że instalacja elektryczna do której podłączysz instrument ma odpowiednie napięcie.
1. Podczas wymiany bezpieczników w tym urządzeniu należy używać bezpieczników znamionowych.

⚠ Środki ostrożności dotyczące użytkowania produktu

1. Podczas transportu produktu należy zachować ostrożność przy przełącznikach i klawiszach.
2. Nie otwieraj głównego korpusu, ponieważ produkt składa się z precyzyjnych części. Manipulowanie urządzeniem może spowodować awarię lub wypadek podczas przyszłego użytkowania produktu.
3. Po skończeniu gry na instrumencie wyłącz urządzenie.
4. Jeśli urządzenie nie jest używane przez dłuższy czas, należy je odłączyć iprzechowywać w suchym miejscu.

Środki ostrożności dotyczące instalacji i magazynowania

Ze względów bezpieczeństwa, należy zapoznać się ze wszystkimi punktami niniejszej instrukcji.

- Unikaj bezpośredniego światła słonecznego.
- Unikaj miejsc podatnych na zmianę temperatury.
- Unikaj brudnych miejsc.
- Unikaj miejsc, w których może gromadzić się sadza.
- Nie kładź wilgotnych przedmiotów ani żadnych płynów na instrument, takich jak napoje, wazony z wodą itp. Płyny mogą spowodować porażenie prądem i śmierć.
- Nie pozwól aby do instrumentu dostały się jakiekolwiek drobne przedmioty
- Nie demontuj obudowy instrumentu na własną rękę. Grozi to porażeniem elektrycznym.
- Jeżeli naprawa jest niezbędna, skontaktuj się z autoryzowanym serwisem Samick (FX MUSIC GROUP)
- Czyść instrument suchą szmatką. Nigdy nie używaj alkoholu do czyszczenia.

SPIS TREŚCI

- **Przewodnik po ustawieniach** 04
- **Główne funkcje** 05
- **Podstawowe operacje** 07

- +/- KEY
- VOICE/STYLE
- START/STOP
- A/SY START/B/SY START
- METRO
- MEM1/MEM2
- FUN/TRANS
- INTRO/END
- TEMPO
- CHORD
- REC
- PLAY
- DEMO

Lista utworów I rytmów 16

Montaż instrumentu

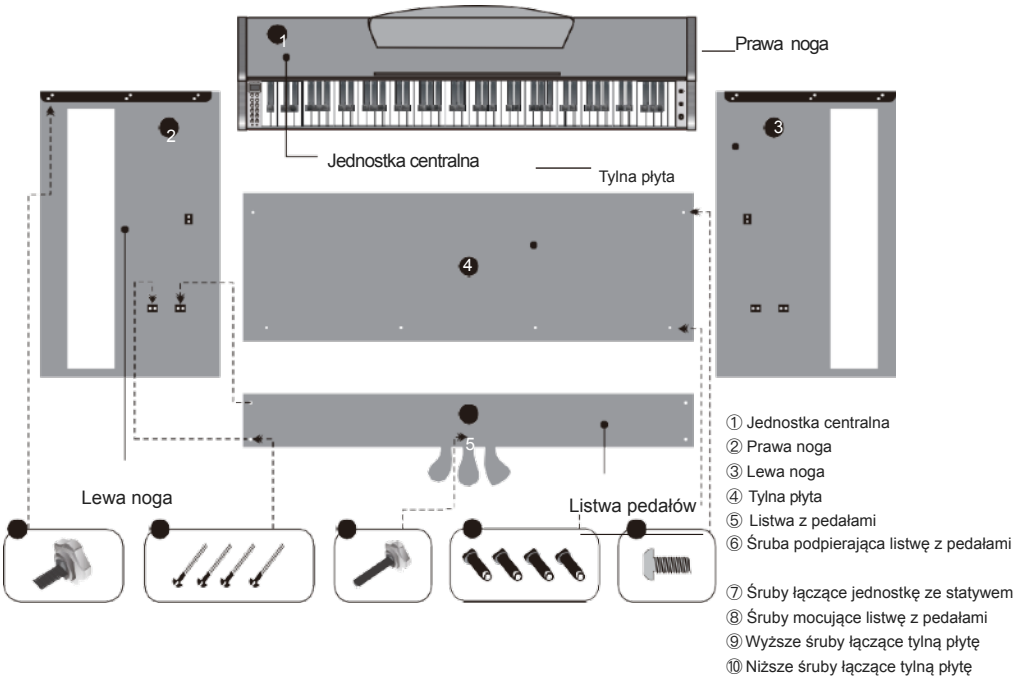

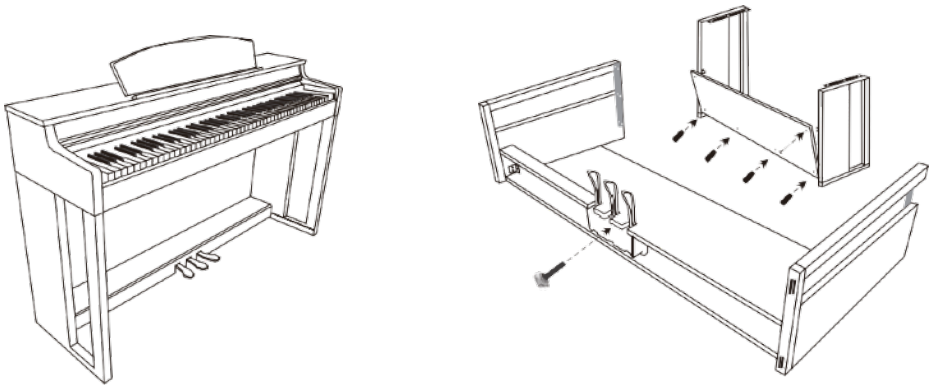

CAUTION Jeśli napięcie zasilania jest zbyt wysokie lub zbyt niskie, produkt może być uszkodzony, więc upewnij się, że zasilacz jest 220v przed

1. Montaż dolnego korpusu – lewa I prawa strona

* Rozwiń kabel pod listwą z pedałami, zanim rozpoczniesz montaż.

1) Ostrożnie dopasuj listwę z pedałami do bocznych nóżek I przykręć je.
2) Wyciągnij kabel z listwy z pedałami.

2. Montaż statywu z jednostką centralną (klawiaturą).

1) Połóż jednostkę centralną (klawiaturę) na zmontowanym statywie.
2) Zabezpiecz nóżki z główną jednostką za pomocą śrub

3. Podłączenie kabla od listwy

1) Podłącz kabel od listwy z pedałami do odpowiedniego gniazda w jednostce centralnej.

Funkcje instrumentu

Dziękujemy bardzo za wybór instrument firmy SAMICK.

- ▶Drewniana progresywna klawiatura młoteczkowa - 88 klawiszy
- ▶Maksymalna polifonia 256
- ▶Layer / Split / Automatyczny akomaniament / Metronom
- ▶100 rytmów
- ▶MIDI / AOUDIO IN / OUT / USB TO HOST
- ▶5 śladowy rejestrator
- ▶Głośniki stereo 60W

Gniazda w instrumencie

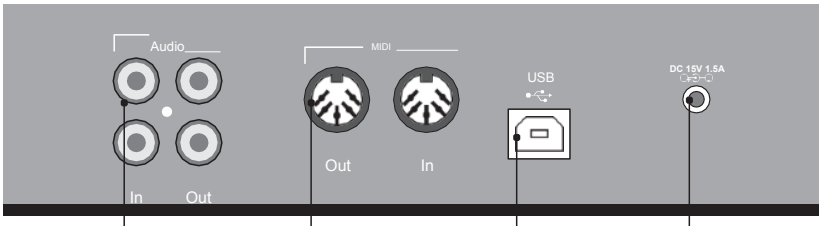

Porty Audio | Złącza MIDI | USB interfejs | Gniazdo zsilacza

Słuchawki

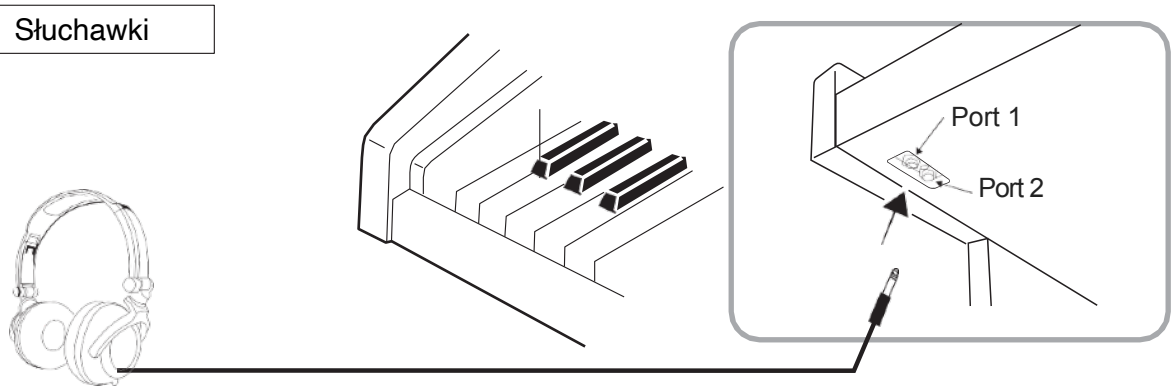

Funkcje instrumentu

Złącze listwy pedałów

Tak samo jak instrument akustyczny, instrument posiada pedał Sustain, pedał Sostenuto oraz pedał Piano zwany również soft. Należy podłączyć kabel od listwy z pedałami do instrumentu.

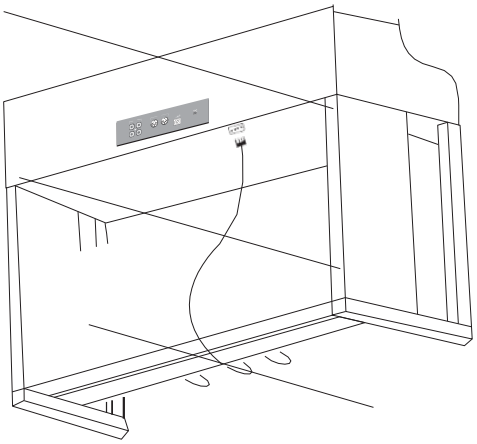

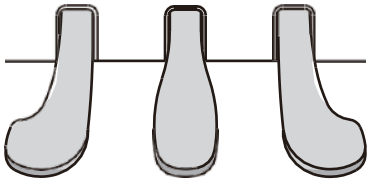

Soft/Piano

Pedał soft może regulować głośność. Podczas odtwarzania na pedale dźwięk staje się miękki, a głośność maleje.

Sostenuto

Jeśli naciśniesz konkretne dźwięki i dopiero naciśniesz pedał, to wciśnięte wcześniej dźwięki instrument będzie przedłużał.

Sustain

Po naciśnięciu pedału sustain, podobni e jak w przypadku instrumentu akustycznego, dźwięku będą przedłużane.

Podstawowe operacje na instrumencie

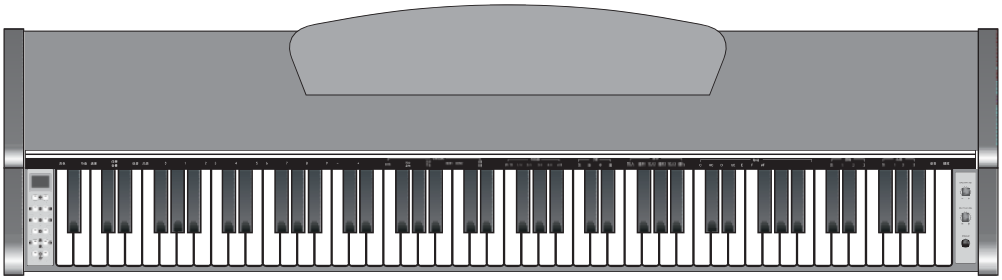

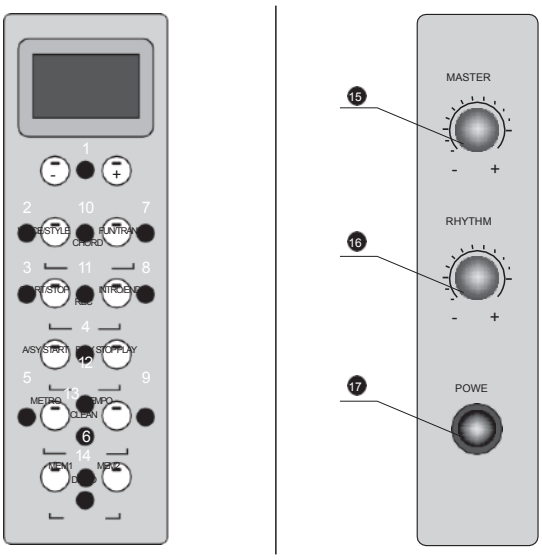

(1) +/- KEY

+ I - służy do wyboru wartości danego parametru. Jednoczesne naciśnięcie plus i minus powoduje przywrócenie wartości domyślnej.

(2) VOICE/STYLE

- VOICE

Możesz zmienić brzmienie I rytrm, dostosowując je przyciskami + i -. Możesz zmienić barwę instrumentu, wybierając przycisk Voice i zmieniając brzmienie przyciskami.

- RHYTHM

Rytm w pianinie cyfrowym może być zmieniony przyicskami +/- , a wybrany rytm może być uruchomiony i zatrzymany przyciskiem [START/STOP]. Kiedy rytm jest zatrzymany, naciśnij przycisk INTRO/END jeden raz aby ukatywnić

Sekwencje intro. Naciśnij jeszcze raz aby ukatywnić sekwencje ending. Podczas grania, naciśnij przycisk aby uaktywnić sekwencję ending – diode wtedy zacznie migać.

Aby włączyć rytm, naciśnik klawisz A/SY START oraz B/SY STOP. Dioda zacznie migać.

(3) START/STOP

Możesz uruchomić lub zatrzymać rytm.

(4) A/SY START/B/SY START

Kiedy przyicski A/START i B/SY START są aktywne I wybrane jest intro, naciśnij I przytrzymaj akord (trójdźwięk) na lewej stronie klawiatury. Jeśli chcesz skończyć, naciśnij przycisk INTRO / END, aby uruchomić zakończenie.

(5) METRO

Możesz włączyć lub wyłączyć metronome tym przyciskiem.

(6) MEM1/MEM2

Naciśnij i przytrzymaj przycisk MEM1 lub MEM2 aby zapisać ustawienia użytkownika w danej pozycji.

(7) FUN/TRANS

Naciśnij krótko przycisk FUN/TRANS I użyj przycisków +/-, aby zmienić podstawowe funkcje. Naciśnij i trzymaj przycisk FUN/TRANS aby użyć funkcji transpozycji.

(8) INTRO/END

Naciśnij przycisk INTRO/END, a następnie naciśnij przycisk START/STOP aby uruchomić automatyczny akompaniament. Naciśnij ponownie przycisk START/STOP aby zatrzymać akompaniament.

(9) TEMPO

Możesz dostosować tempo rytmu, utworu, nagrania itp.

(10) CHORD

Naciśnij przycisk CHORD aby włączyć lub wyłączyć tryb rozpoznawania akordów w akompaniamencie.

(11) REC

Naciśnij przycisk REC aby zarejestrować wykonanie na instrumencie; naciśnij przycisk ponownie aby zatrzymać.

(12) PLAY

Naciśnij przycisk PLAY aby uruchomić lub zatrzymać odtwarzanie nagranego utworu.

(13) CLEAN

Możesz usunąć nagrany utwór używając przycisku CLEAN.

(14) DEMO

Możesz rozpocząć lub zatrzymać odtwarzanie utworu demonstracyjnego.

Utwory demo

Odtwarzanie demo

Użytkownik może uruchomić odtwarzanie utworu demonstracyjnego, naciskając jednocześnie przycisk MEM1 / MEM2, a wszystkie utwory demonstracyjne będą odtwarzane po kolei. Podczas tego procesu naciśnij klawisz + lub -, aby wybrać poprzedni utwór lub następny utwór, aby wyświetlić nazwę utworu. Aby szybko wybrać utwór, naciśnij i przytrzymaj przycisk + lub -, aby szybko przejść przez ścieżkę. Naciśnij przycisk TEMPO podczas odtwarzania utworu demonstracyjnego, a następnie użyj przycisku + -, aby zmienić prędkość odtwarzania bieżącego utworu demonstracyjnego.

Metronom

Naciśnięcie przycisku METRO uruchamia metronom - zapala się dioda przycisku. Naciśnięcie przycisku TEMPO spowoduje miganie diody, a naciśnięcie przycisku +/-, spowoduje zwiększenie lub zmniejszenie tempa metronomu.
Naciśnij przycisk FUNCTION / TRANS, a następnie naciśnij przycisk +/-, aby wybrać inne metrum.

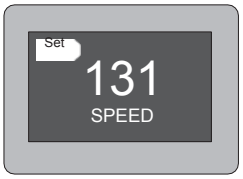

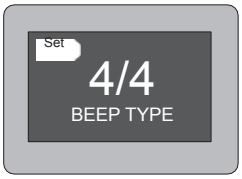

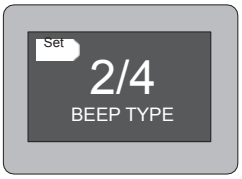

Barwy

Sekcja barw

Instrument posiada 128 Brzmien GM w tym 10 zestawów perkusyjnych. Po domyślnym uruchomieniu, naciśnij przyciski +/- aby zmienić brzmienie. Jeśli przytrzymasz te przyciski dłużej, brzmienia będą zmieniały się szybciej..
Jeśli chcesz wrócić do domyślnego brzmienia, naciśnij przyciski + i - jednocześnie (grand piano).

DUAL (łączenie brzmień)

Funkcja DUAL pozwala złączyć ze sobą dwa brzmienia.

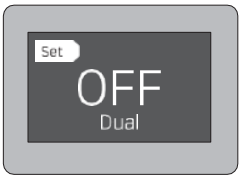

1. Naciśnij przycisk FUN/TRANS kilka razy, aż wyświetli się pozycja DUAL.
2. Ustaw funkcję Dual na tryb On przyciskami +/- a następnie poczekaj 5 sekund.
3. Gdy zmienia się okno na wyświetlaczu, łączone brzmienie można zmienić przyciskami +/- (Domyślne brzmienie to sekcja smyczkowa String Ensemble.)
4. Aby ustalić głośność złączonej barwy, naciskaj przycisk FUN/TRANS kilka razy aż przejdziesz na pozycję Dual Volume a następnie użyj przycisków +/- aby ustalić głośność.

Split

Split to funkcja, która pozwala podzielić klawiaturę instrumentu na dwie strefy.

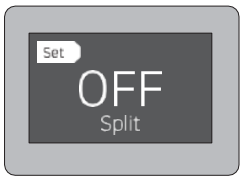

1. Naciśnij przycisk FUN/TRANS kilka razy, aż wyświetli się pozycja SPLIT.
2. Ustaw funkcję SOLITI na tryb On przyciskami +/- a następnie poczekaj 5 sekund.
3. Gdy zmienia się okno na wyświetlaczu, brzmienie podziału można zmienić przyciskamii +/-
4. Aby ustalić głośność barwy split, naciskaj przycisk FUN/TRANS kilka razy aż przejdziesz na pozycję Split Volume a następnie użyj przycisków +/- aby ustalić głośność.
1. Instrument pozwala ustalić Twój własny punkt podziału na klawiaturze. Naciśnij przycisk FUN/TRANS kilka razy, aby wejść w tryb ustawienia SPLIT POINT. Następnie naciśnij na klawiaturze klawisz, który będzie odpowiadał za podział.
   (Domyślny punkt podziału to dźwięk G3.)

Wybór rytmu, Akompaniamentu

Sekcja rytmów pozwala Ci grać wraz z automatem perkusyjnym

Oraz akompaniamentem.

1. W trybie wyboru brzmień, naciśnij przycisk VOICE/STYLE aby wyświetlić 8beat na LCD.
2. Naciskaj przyciski +/-, aby wybrać odpowiedni rytm.
3. Naciśnij przycisk START/STOP aby uruchomić lub zatrzymać akompaniament.
4. Naciśńij przycisk INTRO/END ,dioda zacznie migać, a następnie naciśnij START/STOP a rytm rozpocznie właściwą wariację po 4 taktach wstępu (INTRO), a ponowne naciśnięcie INTRO/END uruchomi 4-taktową sekwencję, która kończy akompaniament.
5. Użyj pokrętła RHYTHM VOL po prawej stronie klawiatury, aby dostosować głośność rytmu.

Funkcja akompaniamentu

Rytm może być odtwarzany wraz z instrumentami akompaniamentu.

1. Naciśnij przycisk VOICE/STYLE I FUN/TRANS jednocześnie.

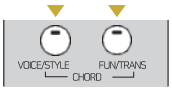

2. Kiedy na wyświetlaczu widzimy napis Chord, automatyczny akompaniament jest aktywny kiedy przyciski VOICE/STYLE i FUN/TRANS są wciśnięte jednocześnie aby zmienić pozycję na ON.
3. Ustawienie gatunku akompaniamentu można zmienić naciskając przycisk VOICE/STYLE, kiedy wyświetli się 8beat na ekranie, użyj przycisków +/-.
4. Naciśnij START/STOP aby uruchomić akompaniament; naciśnij akord poniżej punktu podziału (A0) aby rozpocząć akompaniament.
5. Naciśńij przycisk INTRO/END ,dioda zacznie migać, a następnie naciśnij START/STOP a rytm rozpocznie właściwą wariację po 4 taktach wstępu (INTRO), a ponowne naciśnięcie INTRO/END uruchomi 4-taktową sekwencję, która kończy akompaniament.
6. Naciśnij przycisk FUN/TRANS kilkukrotnie aż wyświetli się Chord Point , wtedy możesz nacisnąć na klawiaturze swój własny punkt podziału na strefę akompaniamentu i strefę prawej ręki..
7. Naciśnij przycisk A/SY START aby aktywować funkcję synchronicznego startu. Naciśnij akord poniżej punktu podziału, aby rozpocząć akompaniament. Jeśli chcesz zakończyć, możesz to zrobić natychmiast przyciskiem START/STOP lub naciskając INTRO/END , a akompaniament odtworzy 4 takty zakończenia..
8. Naciśnij i przytrzymaj przycisk B/SY STOP aby uruchomić funkcję synchronicznego zatrzymania. Wtedy akompaniament będzie odtwarzany tylko przy wciśniętej klawiaturze poniżej punktu podziału..

Demo/Nauka

Możesz ćwiczyć grę na instrumencie używając wbudowanych utworów demonstracyjnych.

1. Naciśnij przyciski MEM1 iMEM2 button jednocześnie.

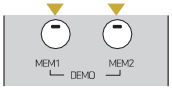

2. Kiedy wartość na ekranie się zmieni, Utwór zacznie być odtwarzany po 3-5 sekundach, jeśli wybierzesz go wcześniej przyciskami +/-. (Pierwszy utwór to marsz turecki.)
3. Naciśnij jednocześnie przyciski MEM1 i MEM2 aby zatrzymać odtwarzanie utworu.
4. Naciśnij przycisk FUN/TRNAS kilkukortnie aby wejść w tryb nauczania (Teach) i wybrać właściwy tryb przyciskami +/-..
- Left Hand: Wyłącza lewą rękę w utworze aby nauczyć się prawej ręki.
- Right Hand: Wyłącza prawą rękę w utworze aby nauczyć się lewej ręki.
- Left & Right Hand: Wyłącza partię obydwu rąk.
5. Aby zatrzymać DEMO które jest odtwarzane, naciśnij jednocześnie przyciski MEM1 i MEM2.

RECORD (Nagrywanie)

Możesz nagrywać swoje wykonania na tym instrumencie.

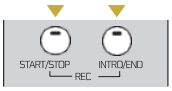

1. Naciśnij przyciski [START/STOP] [INTRO/END] jednocześnie, aby uruchomić tryb nakrywania.
2. Użyj przycisków +/- aby wybrać ścieżkę na której chcesz nagrywać. Aby rozpocząć nagrywanie, dotknij klawiatury.
3. Aby zakończyć nagrywanie, naciśnij przyciski [START/STOP] i [INTRO/END] jednocześnie.
4. Aby odtworzyć nagranie, naciśnij przyciski [A/SY START] I [B/SY START] jednocześnie, aby wejść w sekcję User Song i wybrać ścieżkę, która rozpocznie odtwarzanie po 3-5 sekundach..

Funkcje

Możesz nawigować pomiędzy funkcjami pianina, naciskając wielokrotnie przycisk FUN/TRANS, a następnie możesz dostosować wartości funkcji przyciskami +/-. Funkcje są opisane niżej.

- Reverb Type
Możesz wybrać specyficzny efekt pogłosu Twojego instrumentu Efekty są następujące: Room 1,2,3 / Hall 1,2/ Plate / Delay / Pan Delay 8 typów jest dostępnych.

- Reverb Level
Możesz ustalić natężenie efektu Reverb. Może być dostosowany od 1 do 50.

- Chorus Type
Możesz ustalić rodzaj efektu chorus.
Dostępnych jest osiem typów: Chorus 1,2,3,4 / Feedback / Flanger / Short Delay / Feedback + Delay.

- Chorus level
Możesz ustalić natężenie efektu Chorus. Może być dostosowany od 1 do 50.

- Harmony.
Możesz wybrać specyficzny typ harmonizera.
Duet / Oktawa/ 1/4, 1/6, 1/8, 1/12 Tremolo, 1/4, 1/6, 1/8 i 1/12 Echo.

- Equalizer
Pozwala zmienić ustawienia equalizera. Dostępnych jest 8 ustawień.

- Touch.
Można zmienić ustawienia dynamiki klawiatury: Soft/Normal/Hard/Touch Off(dynamika wyłączona).

- Beat.
W tej funkcji można zmienić metrum funkcji metronomu.

- Teaching
Podczas odtwarzania utworu demonstracyjnego, można wyłączyć sekcję pojedynczej ręki..

- Octave
Można zmienić przesunięcie oktawowe klawiatury.

- Dual
Można włączyć lub wyłączyć funkcję Dual (łączenia barw).

Funkcje

- SPLIT
Można włączyć lub wyłączyć funkcję Split (podział klawiatury).

- Dual Volume
Kiedy używasz funkcji dual, możesz zmienić głośność złączonego brzmienia.

- Left Volume
Kiedy używasz funkcji split, możesz zmienić głośność brzmienia lewej ręki.

- Split Point
Możesz ustalić punkt podziału klawiatury, naciskając klawisz na klawiaturze.

- Chord split point
Naciśnij klawisz na klawiaturze, który ma być granicą dla strefy rozpoznawania akordów w trybie automatycznego akompaniamentu..

Transpose

Jest to funkcja, dzięki której można zmienić strój instrumentów w jednostkach, jakimi są półtony. Można maksymalnie podwyższyć lub obniżyć strój o 24 półtony. Użyj przycisków +/- aby zmienić wartość. Jednoczesne naciśnięcie przycisków + i - ustala wartość domyślną.

Memory

Ta funkcja może być wykorzystana jako skrót który przywołuje różne ustawienia instrumentu zapisane przez użytkownika. Naciśnij i przytrzymaj przycisk MEM1 lub MEM 2 aby zapisać obecne ustawienia. Naciśnięcie krótkie tych przycisków przywołuje konkretne ustawienia instrumentu.

MIDI

Dane muzyczne takie jak nuty itp mogą być wysłane do komputera lub innych urządzeń przez interfejs MIDI.

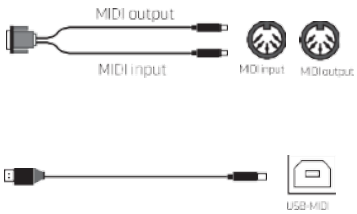

LISTA BRZMIEŃ

	Piano		Strings		Synth Lead		Sound Effects
1	Acoustic Grand Piano	41	Violin	81	Lead 1 (square)	121	Guitar Fret Noise
2	Bright Accoustic Piano	42	Viola	82	Lead 2 (sawtooth)	122	Breath Noise
3	Electric Grand Piano	43	Cello	83	Lead-Calliope	123	Seashore
4	Honky-tonk Piano	44	Contrabass	84	Lead 4 (chiff lead)	124	Bird Tweet
5	Electric piano 1	45	Tremolo Strings	85	Lead 5 (charang)	125	Telephone Ring
6	Electric piano 2	46	Pizzicato Strings	86	Lead 6 (voice)	126	Helicopter
7	Harpsichord	47	Orchestral Harp	87	Lead 7 (fifths)	127	Applause
8	Clavi	48	Timpani	88	Lead-Bass	128	Gunshot
	Chromatic Percussion		Ensemble		Synth Pad		Rhythm
9	Celesta	49	String Ensemble 1	89	Pad 1 (new age)	129	Standart Kit
10	Glockenspiel	50	String Ensemble 2	90	Pad 2 (warm)	130	Chinese Kit
11	Muic box	51	SynthStrings 1	91	Pad 3 (polysynth)	131	Room Kit
12	Vibraphone	52	SynthStrings 2	92	Pad 4 (choir)	132	Power kit
13	Marimba	53	Choir Aahs	93	Pad 5 (bowed)	133	Electronic Kit
14	Xylophone	54	Voice Oohs	94	Pad 6 (metallic)	134	T808 Kit
15	Tubular Bells	55	Synth Voice	95	Pad 7 (halo)	135	Jazz Kit
16	Dulcimer	56	Orchestra Hit	96	Pad 8 (sweep)	136	Brush Kit
	Organ		Brass		Synth Effects	137	Orchestra Kit
17	Drawbar Organ	57	Trumpet	97	FX 1 (rain)	138	SFX Kit
18	Percussive Organ	58	Trombone	98	FX 2 (soundtrack)		
19	Rock Organ	59	Tuba	99	FX-Crystal		
20	Church Organ	60	Muted Trumpet	100	FX 4 (atmosphere)		
21	Reed Organ	61	French Horn	101	FX 5 (brightness)		
22	Accordion	62	Brass Section	102	FX 6 (goblins)		
23	Hamonica	63	Synth Brass 1	103	FX 7 (echoes)		
24	Tango Accordion	64	Synth Brass 2	104	FX 8 (sci-fi)		
	Guitar		Reed		Ethnic		
25	Acoustic Guitar (nylon)	65	Soprano Sax	105	Sitar		
26	Acoustic Guitar (steel)	66	Alto Sax	106	Banjo		
27	Electric Guitar (jazz)	67	Tenor Sax	107	Shamisen		
28	Electric Guitar (clean)	68	Baritone Sax	108	Koto		
29	Electric Guitar (muted)	69	Oboe	109	Kalimba		
30	Overdriven Gitar	70	English Horns	110	Bagpipe		
31	Distortion Guitar	71	Bassoon	111	Fiddle		
32	Guitar Harmonics	72	Clarinet	112	Shanai		
	Bass		Pipe		Percussive		
33	Acoustic Bass	73	Piccolo	113	Tinkle Bell		
34	Electric Fingered Bass	74	Flute	114	Agogo		
35	Electric Picked Bass	75	Recorder	115	Steel Drums		
36	Fretless Bass	76	Pan Flute	116	Woodblock		
37	Slap Bass 1	77	Bottle Blow	117	Taiko Drum		
38	Slap Bass 2	78	Shakuhachi	118	Melodic Drum		
39	Synth Bass 1	79	Whistle	119	Synth Drum		
40	Synth Bass 2	80	Ocarina	120	Reverse Cymbal		

LISTA RYTMÓW

No.	Rhythm name	No.	Rhythm name	No.	Rhythm name
1	8beat 1	41	Shuffle	81	Mambo
2	8beat 2	42	Boogie	82	Salsa
3	8beat 3	43	Twisit	83	Beguine
4	8beat 4	44	Groove 1	84	Cumbia
5	16beat 1	45	Groove 2	85	Latin
6	16beat 2	46	Groove 3	86	Baropue
7	16beat 3	47	Piano 1	87	Bolero
8	16beat 4	48	Piano 2	88	Holly Wood
9	Ballad	49	Piano 3	89	Foxtrot
10	Soul Ballad	50	Unplugged 1	90	Paso Doble
11	6/8 Ballad	51	Unplugged 2	91	Quick Step
12	Acoustic Ballad	52	Unplugged 3	92	Bachata
13	Colour Ballad	53	Dance	93	Boston
14	Guitar Ballad	54	Disco	94	Tango
15	Piano Ballad	55	House	95	Waltz
16	Organ Ballad	56	Euro Beat	96	March
17	Pop	57	Funky Dance	97	Polka
18	Pop Waltz	58	80's Dance	98	Classical
19	Motown	59	Techno	99	Chinese
20	British Pop	60	Fusion	100	China Ballad
21	Guitar Pop	61	Blues		
22	Slow Pop	62	Funky		
23	50's Pop	63	Gospel		
24	80's Pop	64	Rap		
25	Rock	65	Soul		
26	50's Rock	66	Country 1		
27	60's Rock	67	Country 2		
28	70's Rock	68	Jazz		
29	80's Rock	69	Jazz Waltz		
30	Big Rock	70	Jazz Ballad		
31	Power Rock	71	Jive		
32	Dark Rock	72	Ragtime		
33	Jazz Rock	73	Big Band		
34	Soft Rock	74	Swing		
35	Pop Rock	75	Caribbean		
36	Funky Rock	76	Reggae		
37	Ballad Rock	77	Cha Cha		
38	Folk Rock	78	Rumba		
39	Slow Rock	79	Samba		
40	Rock & Roll	80	BossaNova		

UTWORY DEMONSTRACYJNE

No.	Rhythm name
001	Mozart Turkish March
002	Mozart Sonate
003	Chopin Fantasie Impromptu
004	Chopin Nocturne
005	Chopin Petit Chien
006	Beethoven Patheic Sonata
007	Beethoven For Elise
008	Beethoven Mondschein Sonate
009	Bach Waltz In A Mino
010	Bach Menuett
011	Richard Souvenirs D'enfance
012	Richard Ballade Pour Adeline
013	Mendelssohn Fr ü hlingslied

No.	Rhythm name
014	Schubert Three Military Marches
015	Schumann Traumerei
016	Haydn Little Serenade
017	Pachelbel Canon In D
018	Badarzewska Maiden's Prayer
019	Liszt Liebestrume
020	Tchaikovsky Barcarolle
21~126	Beyer
127~226	Czerny 100
277~256	Czerny 30
257~296	Czerny 40
297~341	Sonatine
342~366	Burgmuller

Synth Drum
Reverse Cymba

NOTATKI

충청북도 음성군 소이면 소이로 313 (주)삼익악기
TEL 1688-3151 | FAX 070-7931-0603 | E-mail online@samick.co.kr
www.samick.co.kr
www.samickstore.com