Shadow 105T

All Weather Loudspeakers

IP55
WEATHER
RESISTANT

PL

Instrukcja Obslugi

FBT elettronica SpA
Via Paolo Soprani 1 - Zona Ind.le Squartabue - 62019 RECANATI - ITALY Tel. 071 750591 - Fax. 071 7505920 - email: info@fbt.it - www.fbt.it

INDEKS

OSTRZEŻENIE	1
OPIS	2
MONTAŻ	3 - 4
WYMIARY	5
ZŁĄCZA	6 - 7

OSTRZEŻENIE

Symbol ten oznacza on obecność ważnych instrukcji użytkowania i utrzymania w załączonych dokumentach. W przypadku jego pojawienia się należy zapoznać się z instrukcją.

UWAGA

Aby uniknąć porażenia elektrycznego i pożaru, nie wystawiaj tego głośnika na deszcz i wilgoć, chyba, że jest on zaprojektowany i przeznaczony do takich zastosowań.

WAŻNE INFORMACJE DOTYCZĄCE BEZPIECZEŃSTWA

- Zasilanie głośnika może mieć wyjątkowo wysokie napięcie (100V) stanowiące ryzyko porażenia prądem dla osób fizycznych; nigdy nie podłączaj głośnika jeśli przewód jest zasilany.

- Upewnij się, że wszystkie połączenia są prawidłowe i napięcie wejśćiowe lub impedancja głośnika jest kompatybilna z wyjściową specyfikacją wzmacniacza.

- W przypadku wystąpienia dymu podczas pracy głośnika należy niezwłocznie wyłączyć zasilanie i odłączyć głośnik.

- Używaj wyłącznie akcesoria/dodatki, które są wyszczególnione przez producenta.

- FBT Elettronica SpA nie ponosi odpowiedzialności za uszkodzenia lub urazy spowodowane przez konstrukcje, które nie są dostatecznie wytrzymałe lub mają nieprawidłową instalację.

- Aby zapobiec zjawiskom indukcyjnym powodującym buczenie lub zakłócenia, przewody głośnikowe nie moga być poprowadzone razem z przewodami elektrycznymi, kablami mikforonowymi lub przewodami o niskim poziomie sygnału (wzmacniacze).

- Skontaktuj się z wykwalifikowanym personelem lub pomocą techniczną. Pomoc techniczna jest konieczna w przypadku, gdy urządzenie zostanie uszkodzone, przykładowo, przez kontakt z wodą lub przedostaniem się obiektów z zewnątrz do obudowy, błędami obsługi lub upadkiem z dużej wysokości.

OPIS

- 2-drożna konfiguracja z 5" stożkiem i 1" cewką
- Transformator linii 100V z możliwością zmiany poboru mocy
- Rekomendowany wzmacniacz 120W RMS
- Moc znamionowa systemu 60W
- Pokrycie 100°
- Kabel 7-żyłowy dla wyboru poboru mocy
- IP55, odporny na warunki atmosferyczne
- Odlewany uchwyt ścienny z przegubem kulowym
- Standardowe szare wykończenie RAL7011

SPECYFIKACJA

KONFIGURACJA	2-drożny	MOC ZNAMIONOWA AES oznacza moc cieplną, która może być rozproszona przez głośnik lub przez poszczególne sterowniki podczas pracy w trybie bi-amp. Wartość ta jest mierzona zgodnie ze standardem AES, który obejmuje 2-godzinny test z wykorzystaniem szumu różowego i współczynnikiem szczytu sygnału równym 2. IEC 268-5 MOC SZCZYTOWA odnosi się do mocy, jaką głośnik może wytrzymać przez bardzo krótki czas. Jest ona obliczana na podstawie maksymalnego napięcia szczytowego, które wzmacniacz może dostarczyć do głośnika.
REKOMENDOWANY WZMACNIACZ	120W RMS	
MOC ZNAMIONOWA	60W	
MOC SZCZYTOWA	240W	
TRANSFORMATOR	100V / 50W	
NOMINALNA IMPEDANCJA	8 Ohm	
PASMO PRZENOSZENIA	90Hz - 20kHz	
GŁOŚNIK NISKOTONOWY AES	5" - coil 1" 50W	
GŁOŚNIK WYSOKOTONOWY AES	1" 10W	
CZUŁOŚĆ (1W/1M)	89dB	
POZIOM CIŚNIENIA AKUSTYCZNEGO	109 / 112dB	
POKRYCIE	100°	
CZĘSTOTLIWOŚĆ GRANICZNA	3kHz	
ZALECANY FILTR GÓRNOPRZEPUSTOWY	70Hz - 24dBoct.	
WEJŚĆIA	7-żyłowy kabel	
WYMIARY	16,8x22,2x20cm	
WAGA	3,5kg	

MONTAŻ

Głośniki z serii SHADOW muszą być instalowane używając opisanych w tej instrukcji akcesoriów i podążając za krokami ze specjalnie przygotowanej instrukcji. Montaż taki może wykonać jedynie odpowiednio wykwalifikowana osoba, dokładnie przestrzegając aktualnych przepisów i standardów bezpieczeństwa obowiązujących w kraju, gdzie wykonywana jest instalacja.
Akcesoria do zawieszania głośników FBT są produkowane do wyłącznego użytku z systemami SHADOW i nie zostały zaprojektowane do pracy z jakimikolwiek innymi głośnikami/urządzeniami.
Jakiekolwiek umożliwiające montaż głośników SHADOW elementy sufitów, podłóg i innych wsporników powinny być w stanie utrzymać ciężar konstrukcji. Akcesoria używane do zawieszania głośników SHADOW przeznaczone są do bezpiecznego i pewnego przytwierdzenia głośników do wybranego podłoża.
Gdy komponenty znajdują się już na swoim miejscu (sufity, podłogi lub inne), zawsze należy upewnić się, że wszystkie łączniki i elementy zabezpieczające zostały prawidłowo dopasowane i mogą utrzymać adekwatny ciężar.
Poza głównym systemem zawieszenia, wszystkie głośniki w teatrach, stadionach lub innych miejscach powinny zostać zaopatrzone w dodatkowy, niezależy system bezpieczeństwa z odpowiednią ładownością. Jedynie stalowe przewody i łańcuchy posiadające certyfikaty mogą zostać użyte jako dodatkowy system bezpieczeństwa.

- Zawieś głośniki SHADOW używając oryginalnych, przeznaczonych do tego akcesoriów
- Podczas wyboru miejsca na instalację, kabel zawieszenia i wsporniki montażowe, upewnij się, że będą one w stanie utrzymać ciężar głośników i reszty systemu z odpowiednim współczynnikiem bezpieczeństwa.
- Jeśli chodzi o już zainstalowane systemy, należy zawsze planować i przeprowadzać specjalne kontrole w regularnych odstępach czasu, aby sprawdzić wszystkie części, które muszą zagwarantować bezpieczeństwo użytkowania systemu.
- Nie wieszaj systemu używając uchwytów; zostały one zaprojektowane do przenoszenia głośnika i nie są odpowiednie do jego zawieszania.
- Nigdy nie opieraj się na wiszącym głośniku.

Starannie wybierz miejsce montażu głośnika i upewnij się, że struktura jest odpowiednia do utrzymania wagi systemu.

Kiedy głośnik zostanie już zainstalowany na ścianie, system musi zostać wyposażony w kabel bezpieczeństwa (dołączony do produktu) w celu zapobiegnięcia wyrządzenia szkód ludziom lub mieniu.

Aby uzyskac stopień ochrony IP55, kąt obrotu głośnika musi być mniejszy niż 15° ku dołowi (obrazek 1)

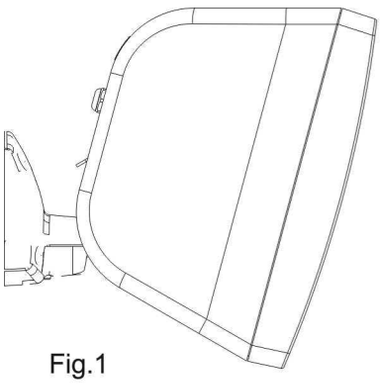

Fig.1

Usuń uchwyt ścienny z głośnika poprzez odkręcenie śruby "B"

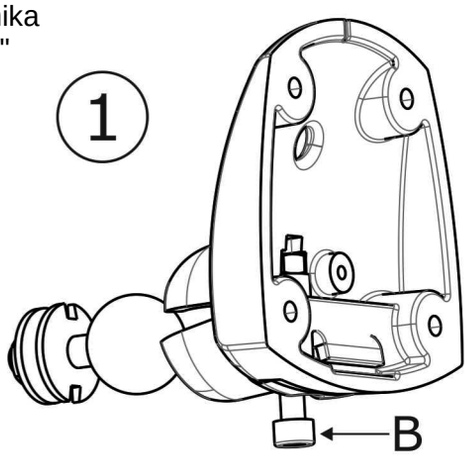

Włóż kabel w otwór "C"
i zamontuj przewód ochronny "D"

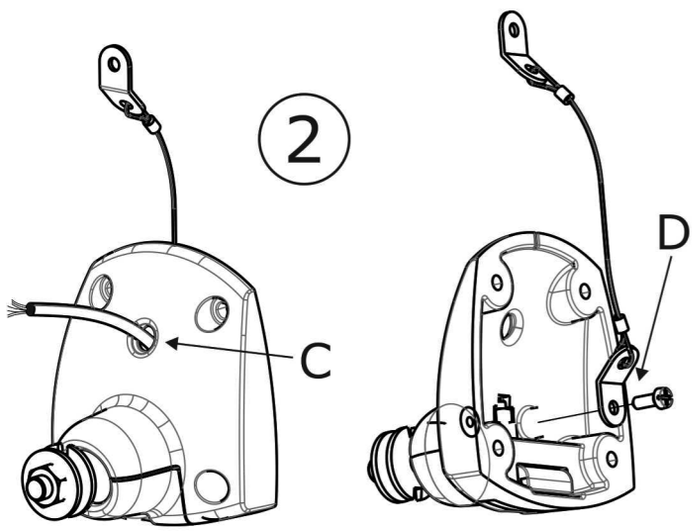

Załóż uchwyt ścienny na głośnik i zabezpiecz drugi koniec przewodu ochronnego "F"

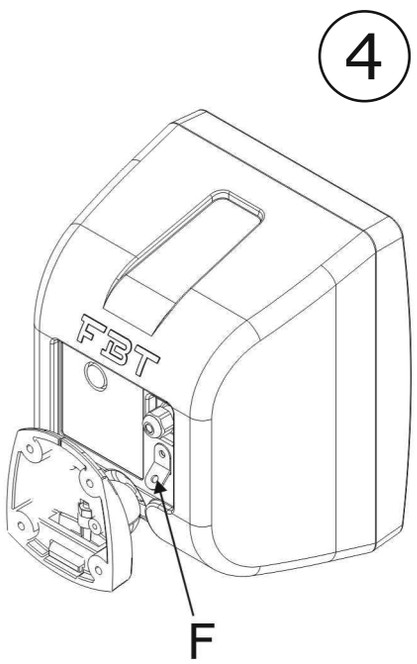

Przytwierdź uchwyt ścienny za pomocą 4 otworów "E"

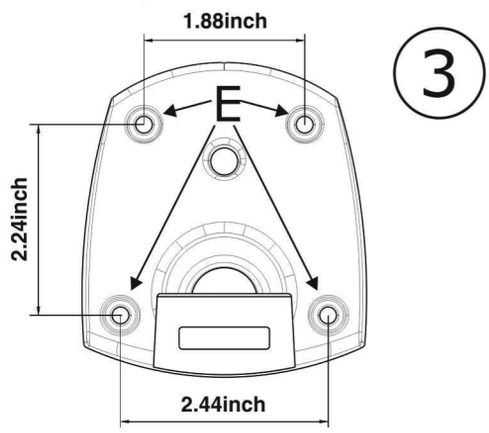

WYMIARY

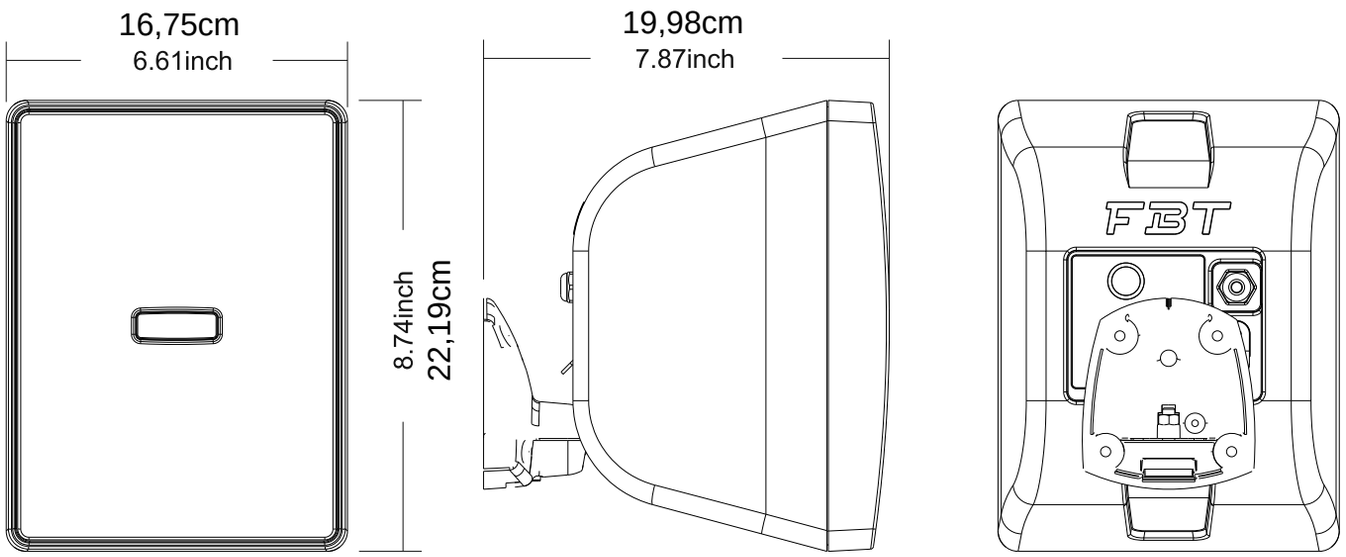
16,75cm
6.61inch
8.74inch
22,19cm
19,98cm
7.87inch
FBT

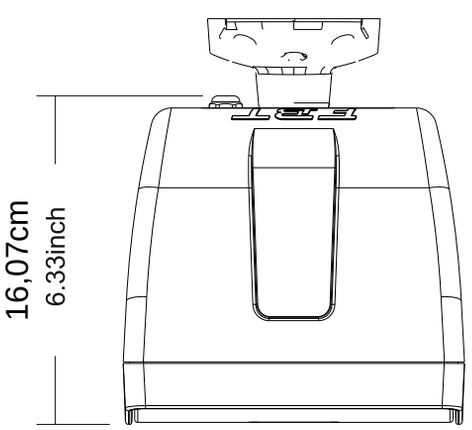
16,07cm
6.33inch

ZŁĄCZA

UWAGA
>Poszukaj wykwalifikowanego personelu, aby podłączyć głośnik
>Nie podłączaj głośnika przy włączonym wzmacniaczu, aby zapobiec ryzyku porażenia prądem
>Sprawdź wszystkie złącza kilkukrotnie zanim włączysz system, upewnij się, że nie występują żadne zwarcia
>Wdróż system zgodnie z obowiązującymi normami dotyczącymi instalacji elektrycznych
>Jeśli głośnik jest zainstalowany na zewnątrz, to znaczy ze stopniem bezpieczeństwa IP55, okablowanie musi być wykonane wewnątrz wodoszczelnych skrzynek ochronnych
>Używaj kabli z przewodami o odpowiednim przekroju, biorąc pod uwagę ich długość i moc głosników
>Aby zapobiec buczeniu lub zakłóceniom, które mogą spowodować nieprawidłowe działanie systemu, nie przeprowadzaj kabli elektrycznych razem z kablami głośnikowymi
>NIE PODŁĄCZAJ WEJŚĆ GŁOŚNIKOWYCH O NISKIEJ IMPEDANCJI (np. 8 Ohm) DO STAŁEJ LINII 100V

SYSTEMY GŁOŚNIKOWE O STAŁYM NAPIĘCIU

Ten system połączeń wymaga, aby każdy głośnik był wyposażony we własny transformator liniowy. Wzmacniacz musi być zasilany napięciem stałym 100 V lub 70 V.
Głośniki podłączone równolegle do wyjścia wzmacniacza ułatwią wzmocnienie systemu wychodzącego z dowolnego z wcześniej zainstalowanych głośników, jeśli to konieczne; w ten sam sposób można wyeliminować głośniki, które nie są już potrzebne.
W połączeniach <<phase>> oba indywidualne połączenia - głośników do transformatora i równoległe głośników muszą być wzięte pod uwagę.
Napięcie wejściowe głośnika musi odpowiadać napięciu wyjściowemu wzmacniacza; łączna suma znamionowych mocy wyjściowych wszystkich głośników podłączonych do linii nie może przekraczać mocy wyjściowej wzmacniacza.

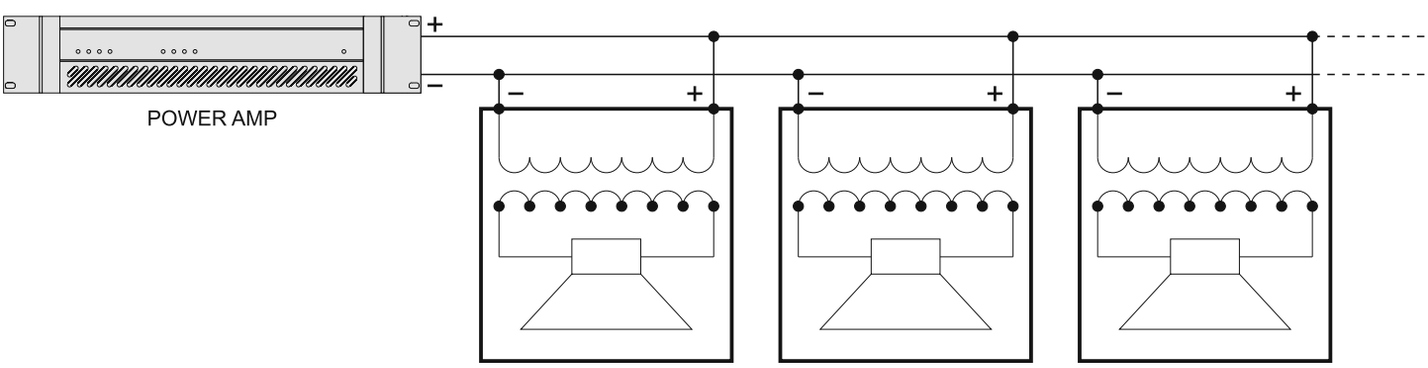

SYSTEMY GŁOŚNIKOWE O STAŁYM NAPIĘCIU

Wyjścia o stałej impedancji są głównie stosowane w liniach ze zredukowaną liczbą głośników o określonej mocy wyjściowej umieszczonych w niewielkiej odległości od wzmacniacza. Połączenie pomiędzy głośnikami jest mieszanką pomiędzy połączeniem szeregowym i równoległym w celu ponownego przeprowadzenia ogólnej impedancji głośników do wartości, która nie jest krytyczna dla wzmacniacza. Połączenia o stałej impedancji wymagają, aby całkowita impedancja głośników była taka sama lub większa od impedancji wzmacniacza. Całkowita suma mocy wyjściowej głośników musi odpowiadać maksymalnej mocy wyjściowej wzmacniacza.

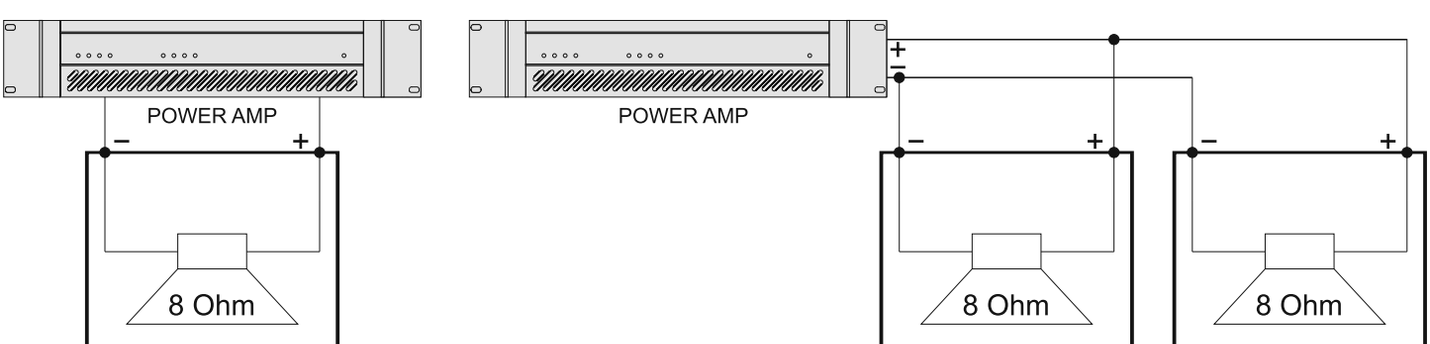

Całkowita impedancja 8 Ohm

Całkowita impedancja 4 Ohm

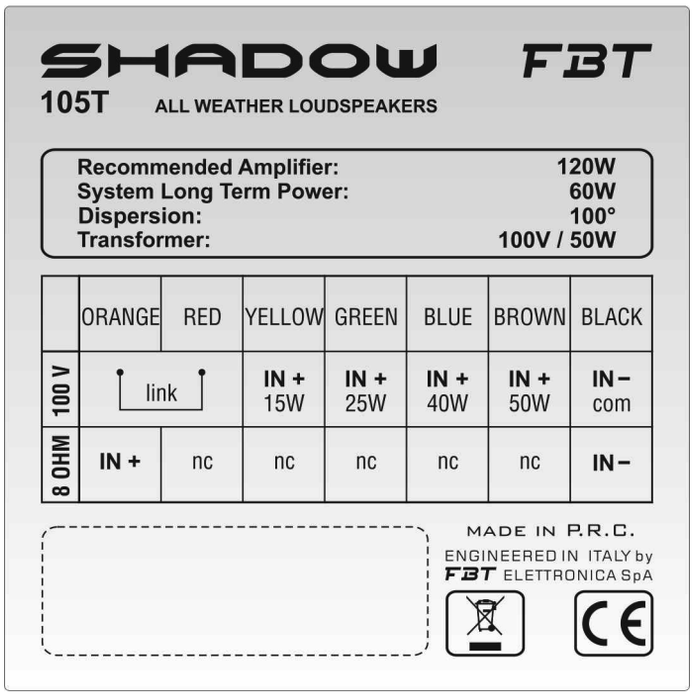

LINIA STAŁEGO NAPIĘCIA

- Podłącz CZARNY przewód głośnika (com) do linii 100V z oznaczeniem "-"/"0"/"com" na terminalu wzmacczniacza.

- Wybierz przewód spośród ZÓŁTEGO/ZIELONEGO/NIEBIESKIEGO/BRĄZOWEGO zależnie od pożądanej mocy i podłącz go do linii 100V oznaczonej na terminalu wymacniacya symbolem "100V"/"+".

POMARAŃCZOWY I CZERWONY PRZEWÓD MAJĄ ZOSTAĆ POŁĄCZONE.

POŁĄCZENIE DLA STAŁEJ IMPEDANCJI

- NIEDOZWOLONE DLA LINII 100V

- Podłącz CZARNY przewód głośnika (com) do terminala wzmacniacza oznaczonego "-"

- Podłącz POMARAŃCZOWY przewód głośnika (8 Ohm) do terminala wzmaczniacza oznaczonego "+"

OSTRZEŻENIE: jeśli znajduje się na urządzeniu lub opakowaniu, przekreślony znak kosza na śmieci informuje, że produkt ten musi być oddzielony od pozostałych odpadów po zakończeniu procesu eksploatacji. Użytkownik musi dostarczyć produkt do odpowiedniej placówki recyklingu lub zwrócić go do sklepu, w którym go zakupił. Odpowiednia utylizacja zużytego sprzętu przyczynia się do zapobiegania potencjalnie negatywnym skutkom dla środowiska i zdrowia oraz promuje recykling oraz ponowne wykorzystanie materiałów. Nieprawidłowe postępowanie ze zużytym sprzętem jest karalne zgodnie z sankcjami administracyjnymi.

Instrukcja obsługi w języku polskim została przygotowana przez dystrybutora marki FBT w Polsce - FX-Music Group.

FX-Music Group
ul. Piłsudskiego 53
22-400 Zamość

www.fxmusic.pl

CODE 37938#04042013

Wszystkie informacje zawarte w tej instrukcji obsługi zostały skrupulatnie skontrolowane; jednakże, firma FBT nie jest odpowiedzialna za ewentualne błędy. FBT Elettronica SpA ma prawo zmieniać produkty i specyfikacje bez uprzedzenia. FBT Elettronica SpA nie jest odpowiedzialna za szkody, które mogą być wyrządzone ludziom i przedmiotom podczas korzystania z tego produktu.